VTM-30.7.00.000SB

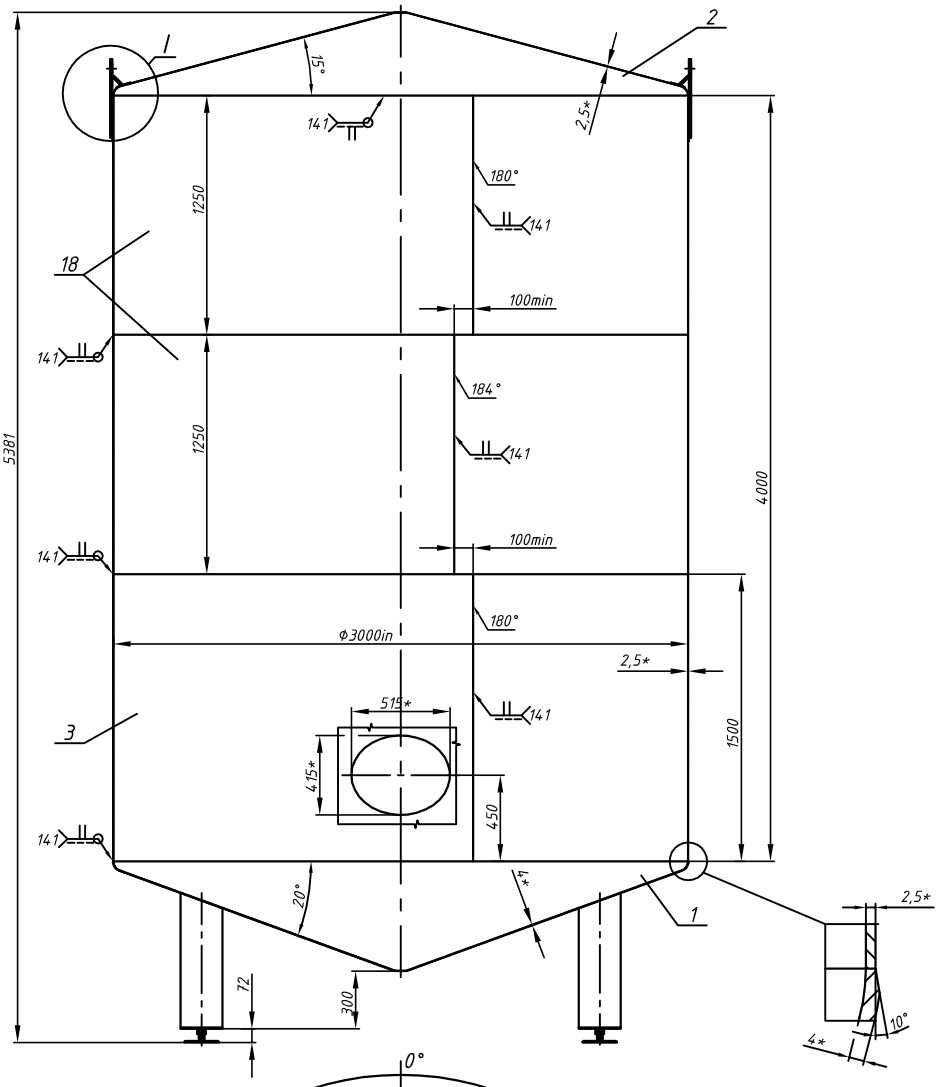

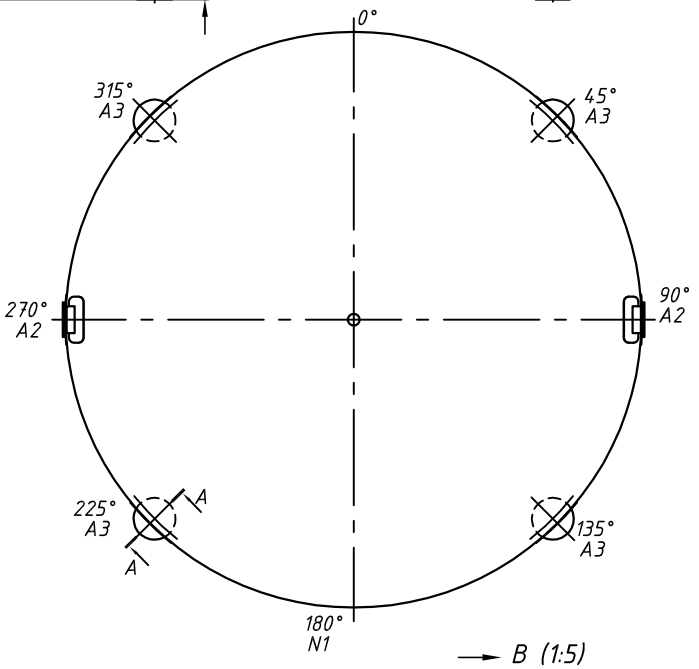

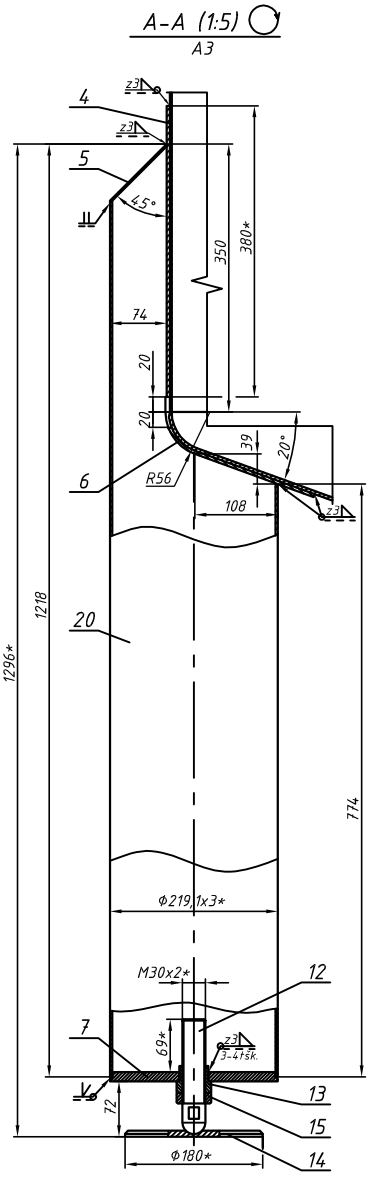

1. *Informaciniai matmenys.
2. H16, h16, IT16/2.
3. Nenurodytas apdirbamų paviršių šiurkštis ~Ra12,5.
4. Žymėti (įkalti) talpyklos serijinį numerį (užsakovo).

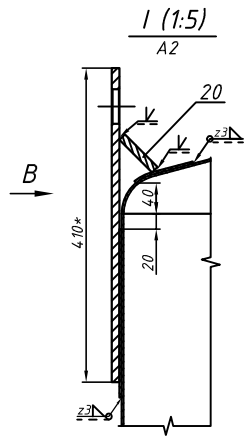

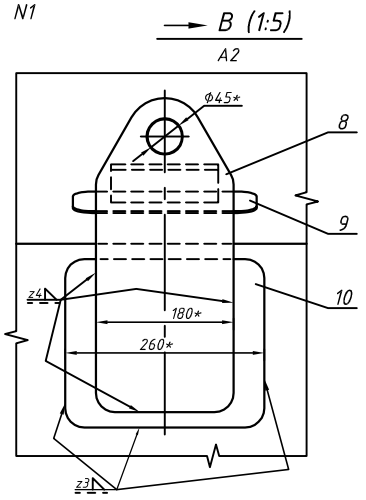

Suvirinimo duomenys	Suvirinimo siūlės		Neardanti kontrolė	Pastabos
	Išilginės	0,7	VT 100%	
	Žiedinės	0,7		
	Kitos suvir. siūlės	0,7		

Korpuso sandūrinių (ir joms prilyginamų) suvirinimo siūlių defektų lygis- C pagal LST EN ISO 5817 : 2014

Atvamzdžiai	Nr.	Pavadinimas	Skaič	Padėtis	Jungės SMS/DN	PN	ASME / DIN	Pavir.	Pastabos
	N1	Liukas	1	180°					415x515
	A2	Asos	2	90°; 270°	—	—	—	—	—
	A3	Kojos	4	45°;135°;225°;315°	—	—	—	—	Φ219,1x3,0

Medžiagos	Pavadinimas	Talpykla
	Korpusas ir viršutinis dugnas	1.4301 EN 10088-2
	Apatinis dugnas	1.4301 EN 10088-2
	Atramos	1.4301 EN 10217-7
	Atvamzdžiai	—
	Atvamzdžių antgaliai	—
	Tarpinės išorėje	—
	Tvirtinimo detalės išorėje	—
	Vidiniai elementai	—
	Sustiprinimo plokštės	—

1	1	VTM-30.7-01	

VTM-30.7.00.000SB

Tank
(AISI 304)

Weight 1260 | 1:20

Page 1 | Pages 1

Rev.0

ACMM

Parašas ir data | Dublik. inv. Nr. | Vietoj inv. Nr. | Parašas ir data | Origin. inv. Nr.